NT 361 Eco / NT 361 Eco TE 操作手册

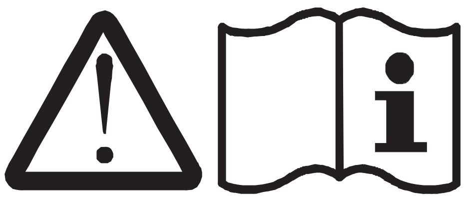

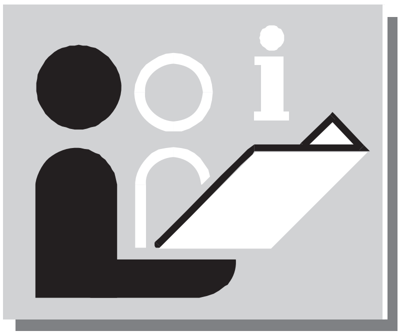

www.karcher.com

5.960-922 A2005747 04/03

内容	页次
功能	3
操作说明	4
技术参数/线路图/备用件列表	7/8/9
附件/过滤系统	10/11

初次使用前，请务必阅读操作手册及安全说明（编号 5.956-249）！该机适用于企事业场所，如宾馆、学校、医院、工厂、商店、办公室等，并可供租赁。

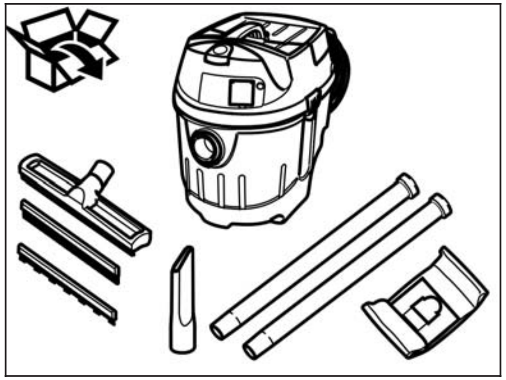

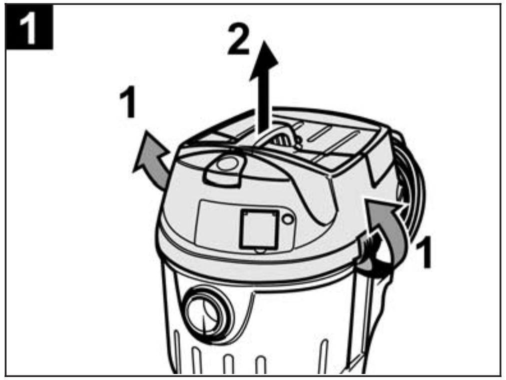
1
2
1
1

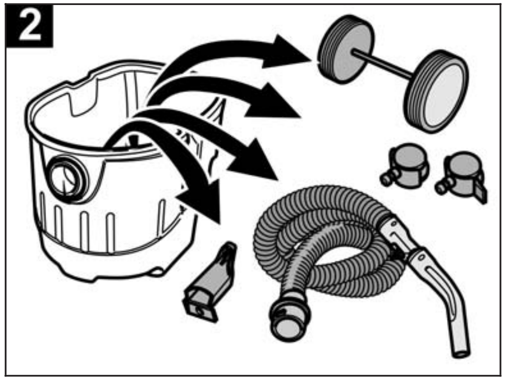
2

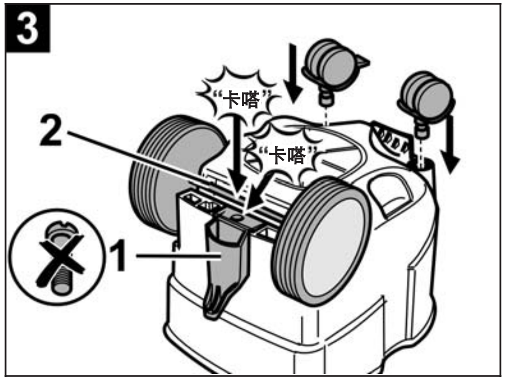
3
“卡嗒”
2
“卡嗒”
1

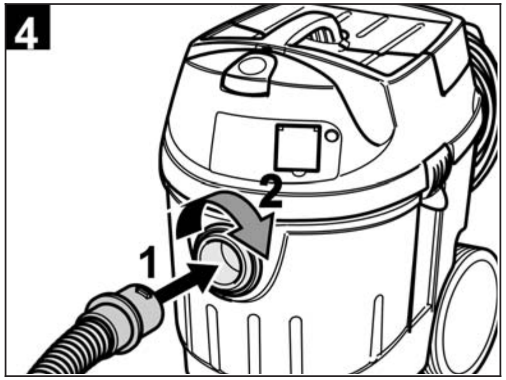
4
2
1

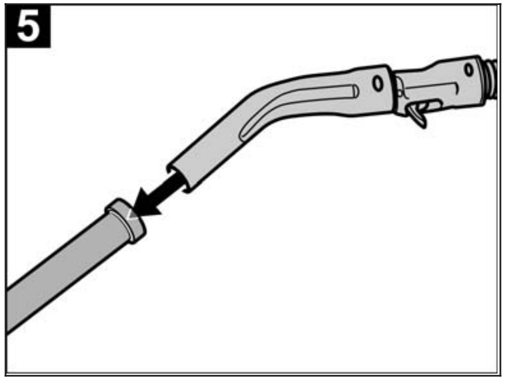
5

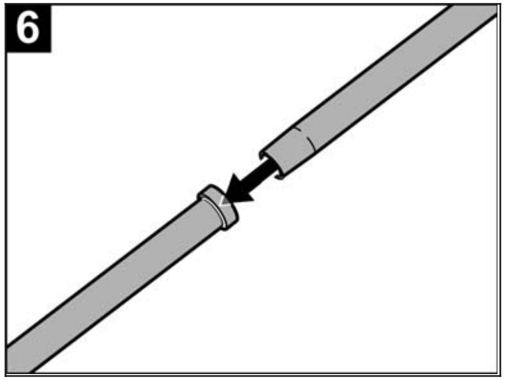
6

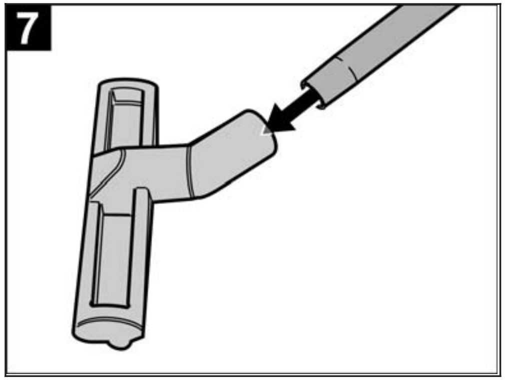
7

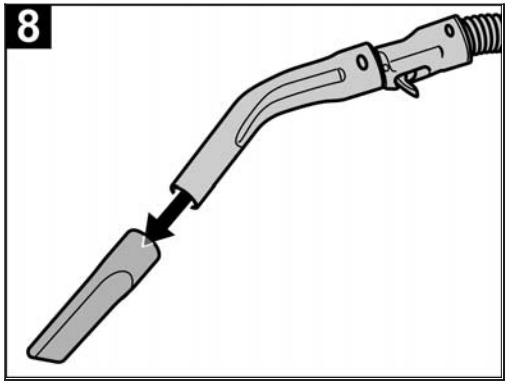
8

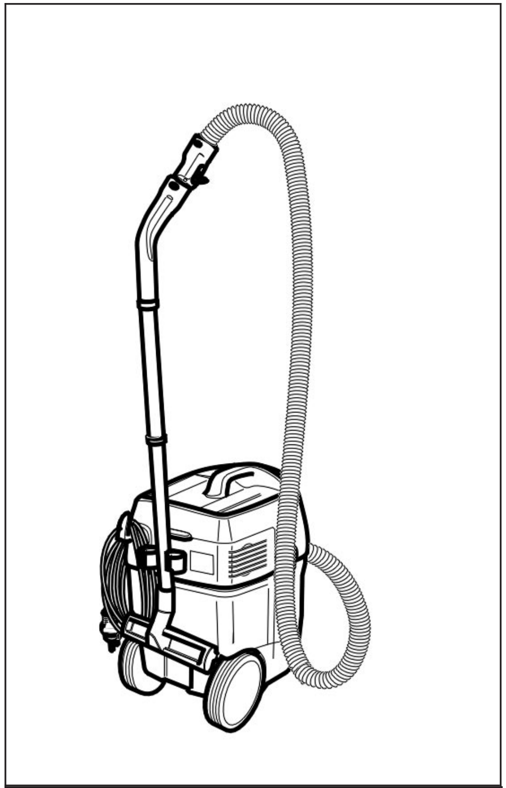

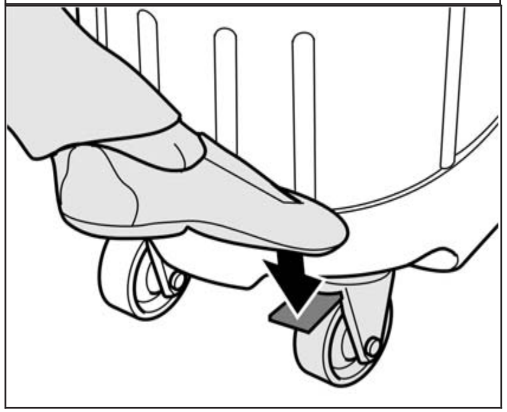

操作说明

干吸

手动模式

⚠

◆ 切忌在吸尘操作过程中拆卸扁平折叠过滤器。

◆ 还可用纸质滤尘袋或膜过滤器（专用附件）抽吸微尘。

安装纸质滤尘袋

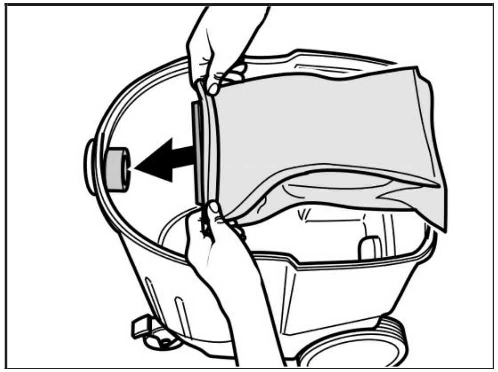

➢ 打开并取下吸头

➢ 安装纸质滤尘袋

➢ 装上吸头并锁定位置

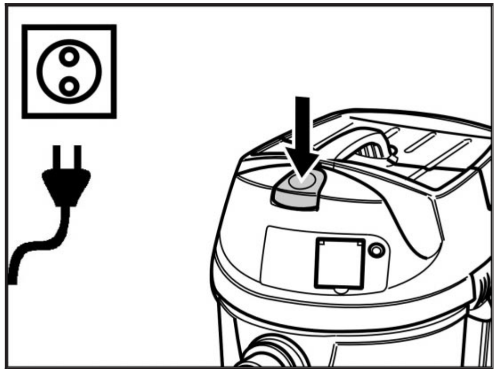

➢ 插入电源插头

➢ 打开机器电源开始使用

自动操作（仅限于 NT 361 ECO TE）

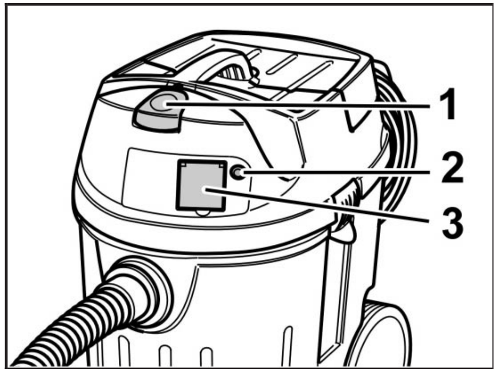

➢ 将电动工具的电源插头插入吸尘器（3）

➢ 打开机器电源开关（1）

➢ 指示灯亮—吸尘器处于待机模式（2）

注意：

◆ 吸尘器通过电动工具自动开启和关闭。

◆ 吸尘器具有 0.5 秒的开机延时，关机后继续运行长达 15 秒。

◆ 电动工具的性能连接参数请参阅“技术参数”页。

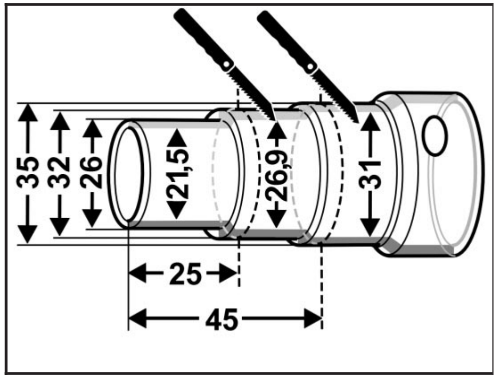

调节连接套筒与电动工具终端的连接。

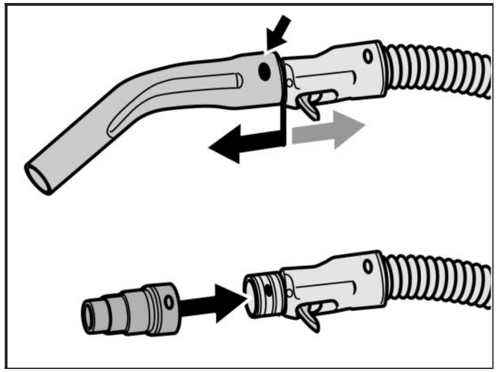

➢ 将弯折管从软吸管上拆下

➢ 将连接套筒安装到软吸管

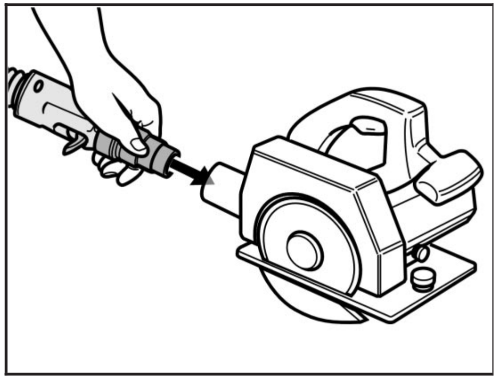

➢ 将连接套筒连接至电动工具

过滤器除尘器

电动过滤器清洁功能

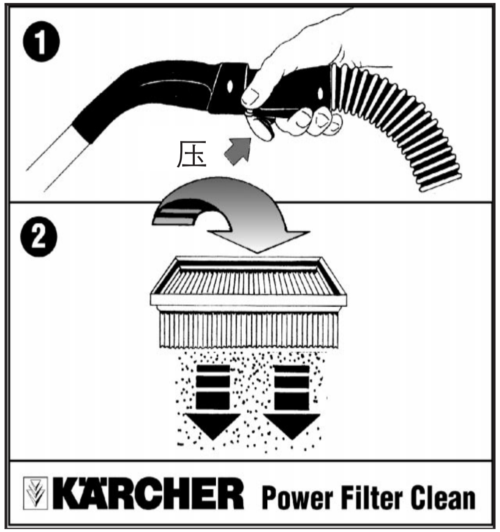

本机具有新型的过滤器清洁器——清除微尘尤为有效

摁住手柄上的遥控按钮几秒钟，产生的气喷将对扁平折叠过滤器进行自动清洁处理（脉冲声音）。

打开电动过滤器清洁功能

滑钮设置（1）——向下

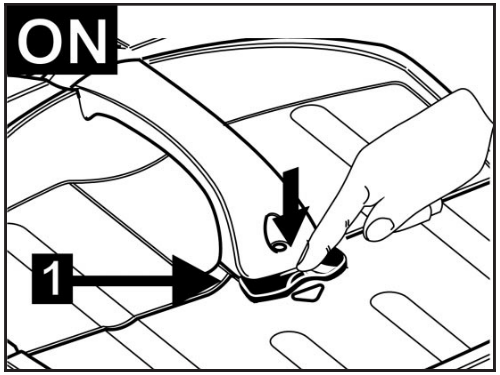

◆ 吸尘操作时每隔一段时间和吸尘操作完毕后启动电动过滤器清洁功能。

湿吸

安装橡皮条

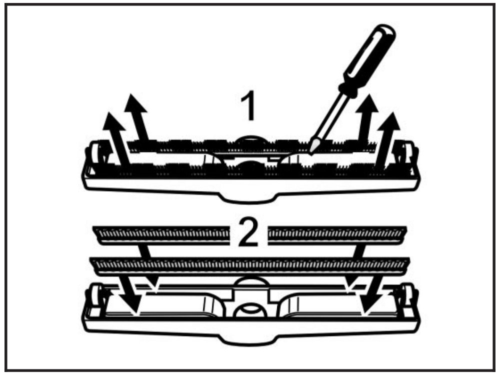

➢ 拆下刷条（1）
➢ 安装橡胶扫帚（2）

注意：
橡胶扫帚的成形面必须朝外。

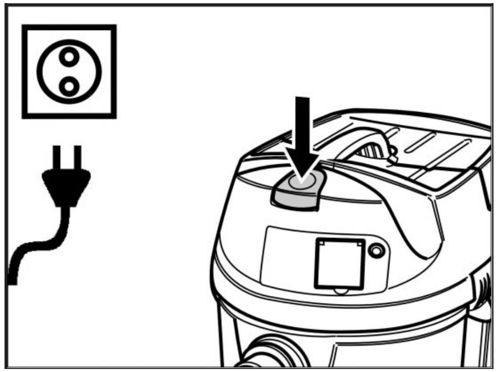

➢ 取下纸质滤尘袋
➢ 插入电源插头
➢ 打开机器电源开始使用

◆ 吸尘操作中严禁拆下扁平折叠过滤器。
◆ 抽吸湿尘时必须取下纸质滤尘袋或膜过滤器（专用附件）。建议使用专用滤尘袋（湿吸型）（参阅“过滤系统”）。
◆ 如果抽吸非导电性液体（如钻铣乳液、油和脂等），即使集尘筒装满也不会关闭机器电源。必须时常检查液面高度，及时清空集尘筒，以防太满。

关闭电动过滤器清洁功能

滑钮设置（1）——上方

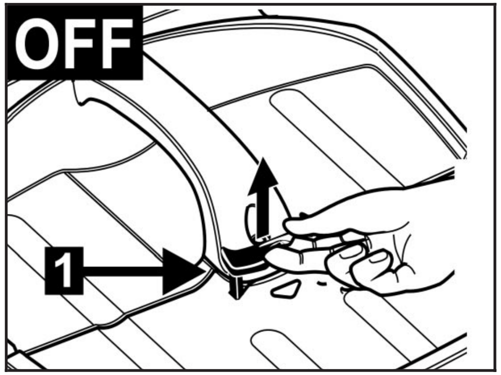

注意：

- ◆ 机器如果主要用于抽吸容器内的水，或用室内装饰物吸嘴或缝隙吸嘴吸尘时，建议关闭电动过滤器清洁功能。
- ◆ 当液面达到最大高度时，机器将自动关闭。
- ◆ 关闭机器电源，清空集尘筒。
- ◆ 湿吸完毕后，请清洗和晾干扁平折叠过滤器、电极和集尘筒。

保养和维护

- ◆ 所有的保养维护工作都应在吸尘器电源插头拔掉后进行。

更换扁平折叠过滤器或废气过滤器

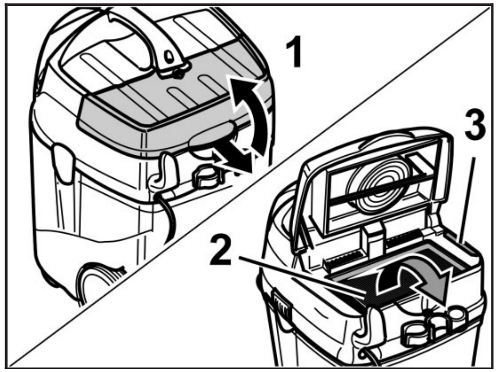

- ➢ 打开过滤器盖（1）
- ➢ 更换扁平折叠过滤器（2）或废气过滤器（3）
- ➢ 合上过滤器盖。正确合上时能听到声音。

清洁电极

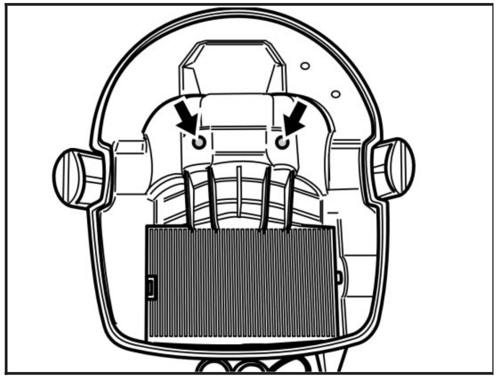

- ➢ 打开并拆下吸入压头
- ➢ 清洁电极
- ➢ 装上吸入压头，并锁定位置

故障说明

抽吸涡轮机不运行

- 检查电线、插头、保险丝和插座。
- 打开机器电源。

抽吸涡轮机关闭

- 清空集尘筒。

清空集尘筒后抽吸涡轮机无法重新启动

- **关闭机器电源并等待 5 秒，5 秒后重新开启。**
- 清洁电极及两极中间的部位。

吸力减弱

- 清除阻塞吸嘴、吸管、电动过滤器清洁手柄、软吸管或扁平折叠过滤器的物质。
- 更换纸质滤尘袋。
- 启动过滤器清洁器：用手柄启动“电动过滤器清洁功能”若干次。
- 正确合上过滤器盖。
- 更换扁平折叠过滤器。

吸尘操作时有灰尘喷出

- 检查扁平折叠过滤器的安装位置是否正确。
- 更换扁平折叠过滤器。

（湿吸）自动关闭功能不响应

- 清洁电极及两极之间的部位。
- 抽吸非导电性液体时，经常检查液面高度。

电动过滤器清洁功能频繁开启

- 如果缠住被吸物体，松开吸嘴或软吸管端头。
- 不要从液体容器中持续抽吸，或关闭电动过滤器清洁功能（参阅“湿吸”部分）。
- 清除阻塞吸嘴、吸管、电动过滤器清洁手柄、软吸管或扁平折叠过滤器的物质。
- 更换扁平折叠过滤器。

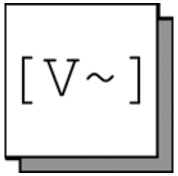

EUR:	230 V/1~50/60 Hz
CH:	230 V/1~50/60 Hz
AUS:	240 V/1~50/60 Hz
GB:	230-240 V/1~50/60 Hz
RA:	220 V/1~50/60 Hz

7,5 m

H05VV - F2 x 1,0 (NT 361 Eco)

EUR:	6.647 - 263
CH:	6.647 - 265
AUS:	6.647 - 266
GB:	6.647 - 264
RA:	6.648 - 233

H07RN - F3 x 1,5 (NT 361 Eco TE)

EUR:	6.648 - 584
CH:	6.648 - 726
AUS:	6.648 - 727
GB:	6.648 - 728

1.184-xxx: 63 Db (A)

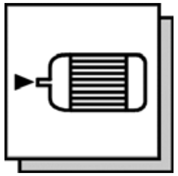

P（最大）: 1380 W
P（标称）: 1200 W

34 l

20 l

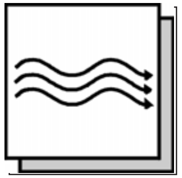

最大 56 l/s

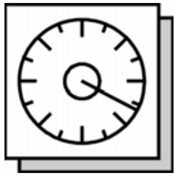

最大 235 mbar

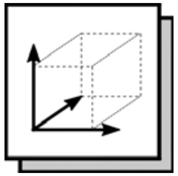

505 mm x 370 mm x 535 mm

1.184.xxx: 9,5 kg

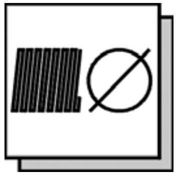

35 mm

NT 361 Eco

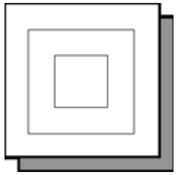

II

NT 361 Eco TE

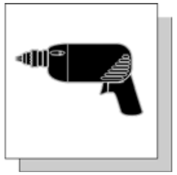

P:

EUR:	100 - 2200 W
CH:	100 - 1100 W
AUS:	100 - 2200 W
GB:	100 – 1800 W

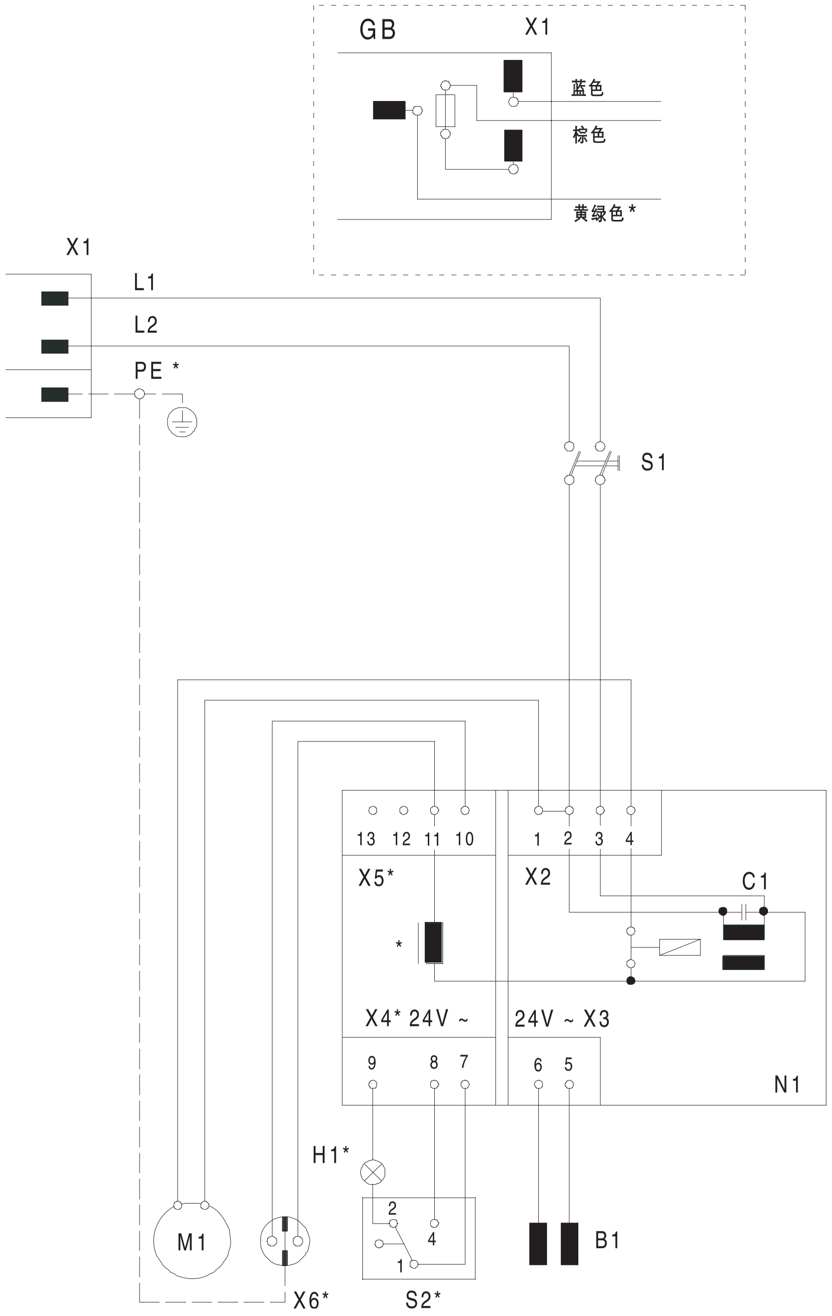

B1	电极
C1	抑制电容器
H1	指示灯
M1	抽吸涡轮机
N1	电路板
S1	开关抽吸涡轮机
S2	开关
X1	插头
X2、S5	塞入式接头
X6	插座

* 仅限带插座的机器

NT 361 ECO

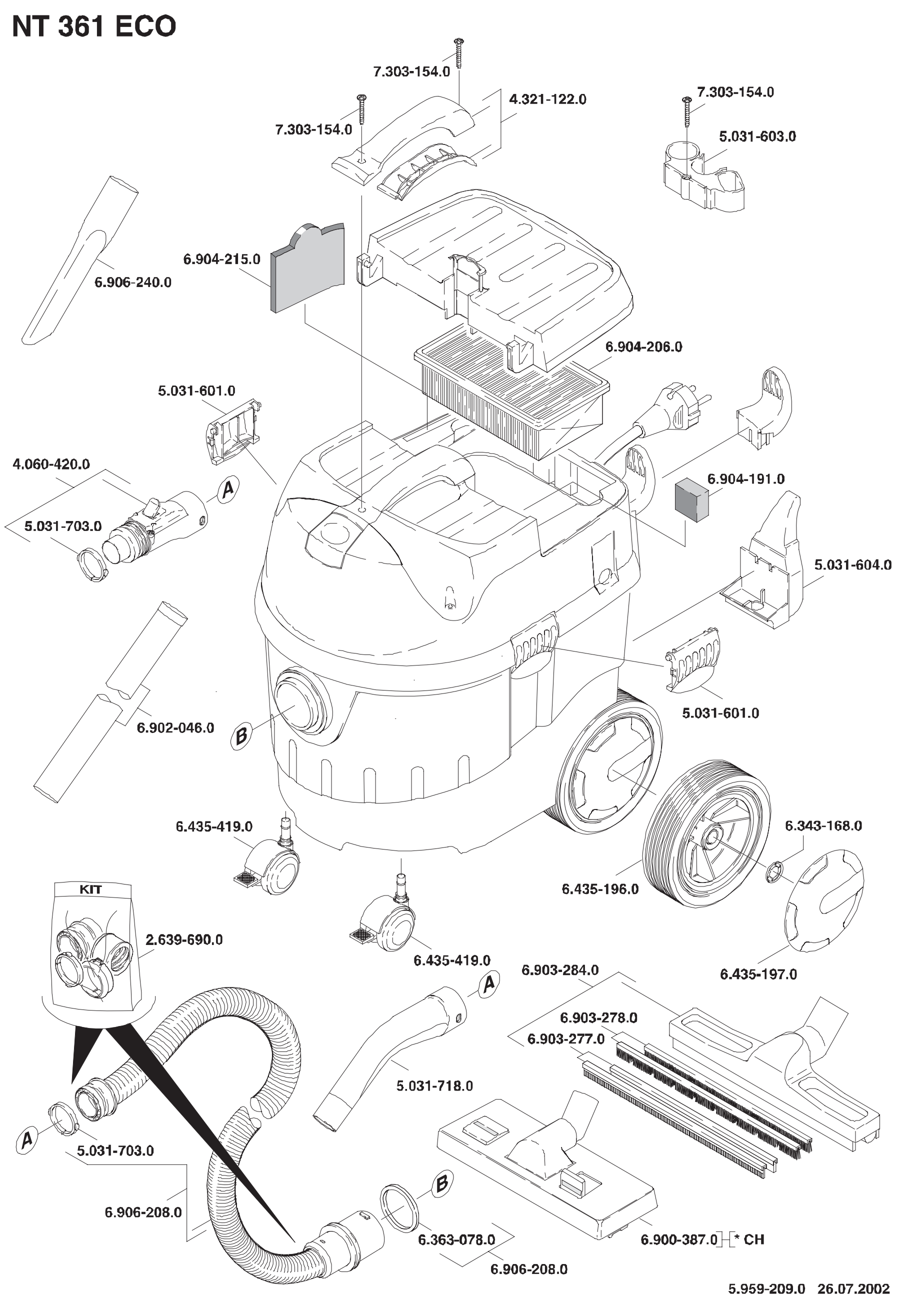

5.959-209.0 26.07.2002

NT 361 ECO TE

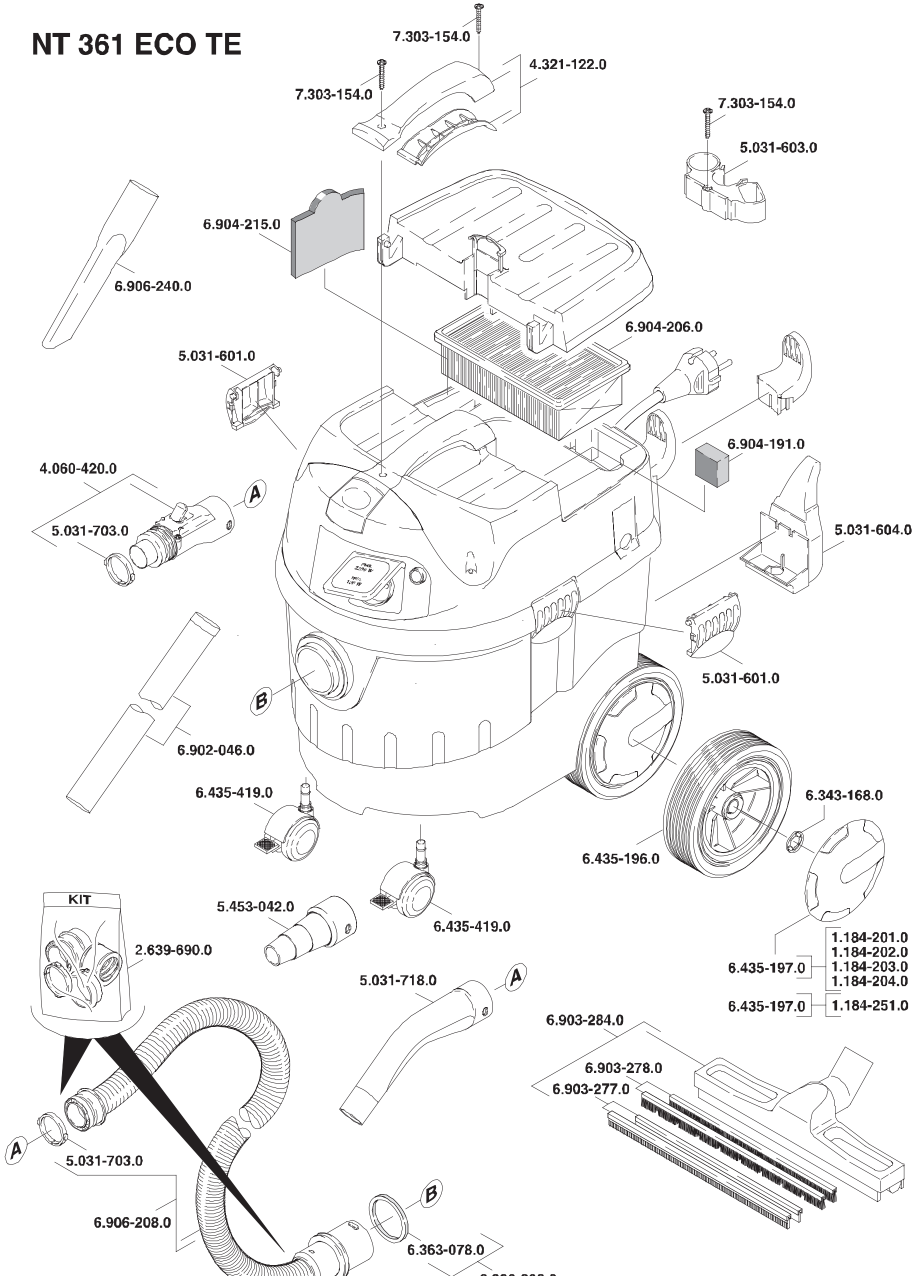

5.959-209.0 26.07.2002

		Ø [m m]	[m]	[m m]
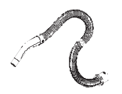	4.440-626 4.440-653	CDN 35 CDN 35 EL	2,5 2,5	
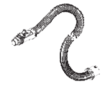	4.440-627 4.440-654	CDN 35 CDN 35 EL	2,5 2,5	
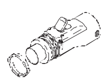	4.060-420 4.060-478	C 35 C 35 EL		
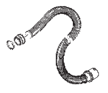	6.906-208 6.906-241 6.906-242	C 35 C 35 C 35	2,5 4,0 10,0	
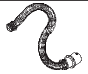	6.906-237 6.906-277	C 35 C 35 EL		
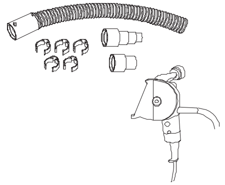	2.639-483	DN 35	0,45	
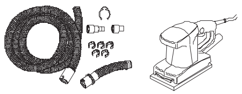	2.639-484 2.639-485	DN 35/27 DN 35/27 EL	3,5 3,5	
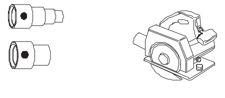	5.453-042 5.453-052	C 35 EL C 35 EL		
	5.031-718 5.031-939	DN 35 DN 35 EL		
	6.900-514	DN 35	0,5	

		Ø [m m]	[m]	[m m]
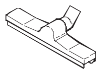	6.905-875 6.903-037 6.900-231	DN 35 DN 35 DN 35		360 370 400
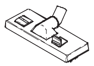	6.900-109 6.906-387	DN 35 DN 35		250 270
	6.905-531 6.900-385	DN 35 DN 35	0,165 0,25	
	6.902-104	DN 35	0,20	
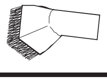	6.900-697	DN 35		
	6.900-425	DN 35	0,25	

EL=导电性　　C=弹簧夹连接　　DN=锥形连接

经 BIA C 批准；吸尘率≥ 99.9%		订购号		数量	普通尘埃	微尘	磨屑	液体/湿尘
		NT 361 Eco / TE	NT 561 NT 611 Eco/TE					
	扁平折叠过滤器*	6.904-206	6.904-206	1	X	X	X	
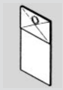	纸质滤尘袋*	6.904-210	6.904-208	5	X		X	
	膜过滤器	6.904-212	6.904-212	1	X	X	X	
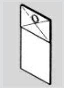	专用滤尘袋	6.904-171	6.904-211	5			X	X
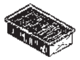	扁平折叠过滤器*（PES）	6.904-190	6.904-190	1				X

KÄRCHER

德国凯驰 服务中国